HCP PUMP

Series	**AF**
Modelo	**80AFU21.5**
Frecuencia	**50**
Fase / Voltaje	**1 Ø / 220 V**
Corriente Nominal	**10.2 A**
Descarga	**80 mm (3")**



Datos del Motor

Potencia de Entrada - P1	2.05 kW
Potencia Nominal - P2	1.5 kW
Clase de Aislamiento	F
Cantidad Máxima de Arranques por Hora	10
Velocidad de Rotación Estándar	2820
Método de Arranque	CAPACITOR
Índice de Protección IP	IP68
A Prueba de Explosiones	NO

Tecnología

Tipo de Impulsor	Vortex
Sello Mecánico	Double
Aceite Lubricante VG32	850 CC
Paso Sólido	50 mm (2")
Tipo de Refrigeración	External cooling
Camisa de Refrigeración	NO

Material

Bastidor del Motor	FC200 (GG-20)
Eje	SUS403 ((X5Cr13)
Carcasa	FC200 (GG-20)
Impulsor	FC200 (GG-20)
Sello Mecánico	CA/CE&SiC/SiC
Cable	VCT,H07RN-F
Rodamientos Superior e Inferior	6204ZZ,6305ZZ

Fluido

Temperatura Ambiente Máxima	0~40°C (32~104°F)
Profundidad Máxima de Instalación	20m (66ft)
Temperatura Máxima del Fluido	40 °C (104°F)
Fluido Bombeado	Sewage

Otros (Opcional)

Dispositivo de Protección	Auto-cut Protector
Sensor de Humedad	

HCP PUMP

PUMP PERFORMANCE CURVES			
Modelo	80AFU21.5	**N.º de archivo**	20261021230500
Frecuencia	50 Hz	**N.º de versión**	202003060911
Descarga	3" / 80 mm	**REFERENCE SPECIFICATION**	
Potencia	2 HP / 1.5 kW	**Salida**	1.47 kW
Altura Estándar	8.5 m	**Eficiencia**	40.5 %
Capacidad Estándar	24 m³/h		
Fase / Voltaje	1 Ø / 220 V		
Corriente Nominal	10.2 A		
Polo / rpm	2 P / 2820 rpm		
Método de Arranque	CAPACITOR		
Clase de Aislamiento	F		

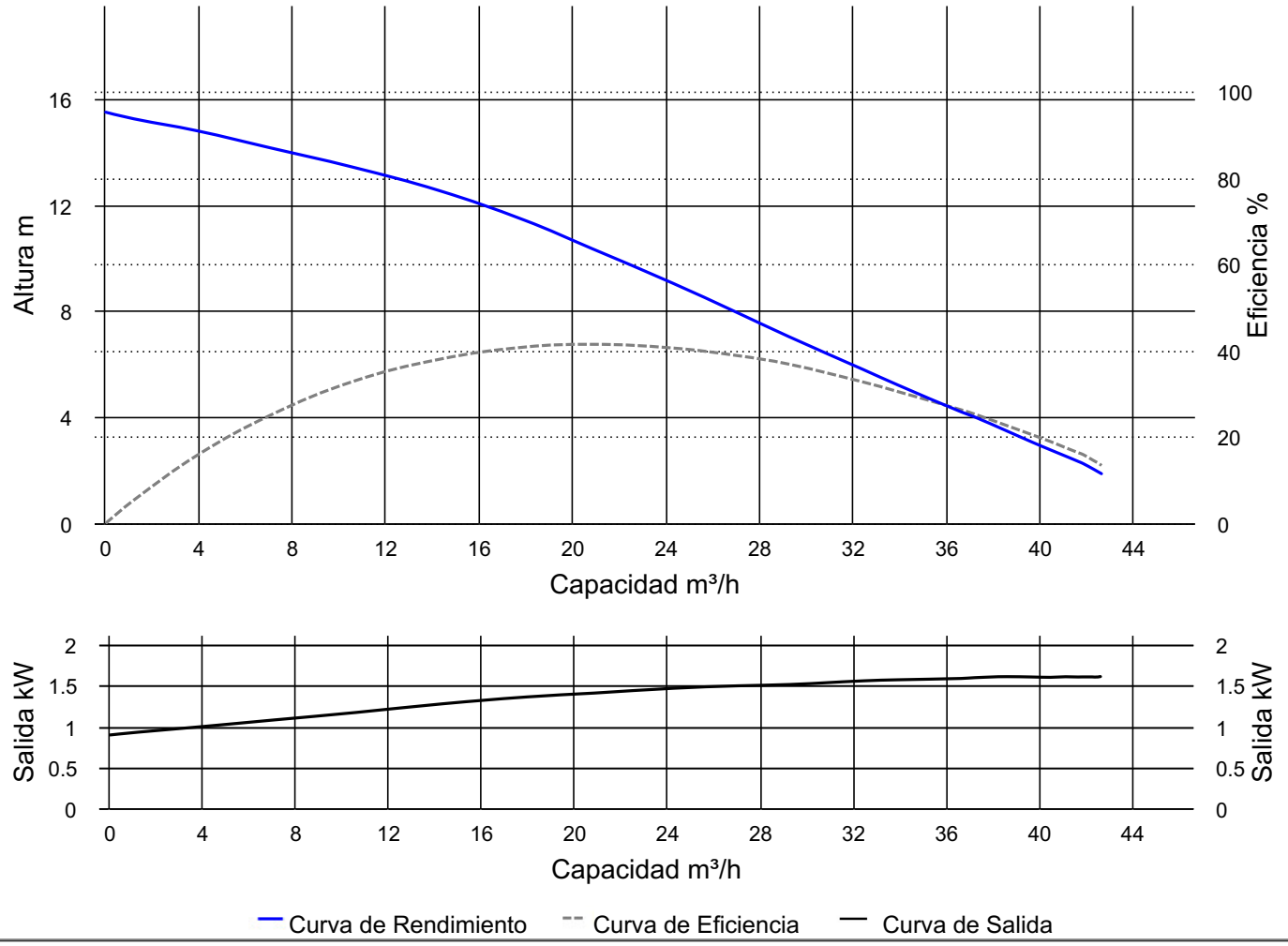

HCP PUMP MANUFACTURER CO., LTD.

DIMENSIONS NO: S3AFU222032-00

MODEL: 80AFU21.5 / 22.2 / 21.5L / 22.2L 1Ø / 3Ø

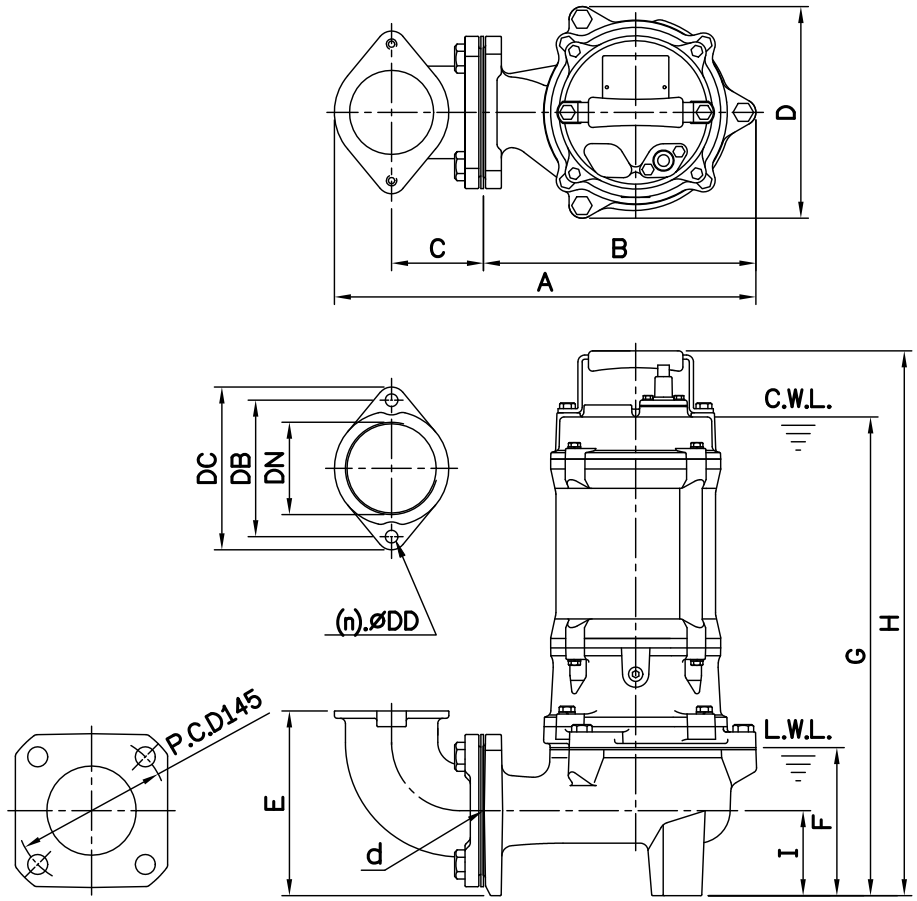

Flange

Female Thread	
PF	NPT

Dimensions–mm Weight:kg

Model	d	A	B	C	D	E	F	G	H	I	WT1	Elbow (Flange)Set	DN	DB	DC	DD	(n)QTY	WT2
80AFU21.5 1Ø	80	397	260	83	202	171	140	511	574	81	35	EB3-130	80	130	155	12	2	5
80AFU22.2 1Ø	80	397	260	83	202	171	140	538	601	81	38	EB3-130	80	130	155	12	2	5
80AFU21.5L 1Ø	80	402	265	83	221	210	190	563	626	120	38	EB3-130	80	130	155	12	2	5
80AFU22.2L 1Ø	80	402	265	83	221	210	190	590	653	120	40	EB3-130	80	130	155	12	2	5
80AFU21.5 3Ø	80	397	260	83	202	171	140	456	519	81	32	EB3-130	80	130	155	12	2	5
80AFU22.2 3Ø	80	397	260	83	202	171	140	456	519	81	34	EB3-130	80	130	155	12	2	5
80AFU21.5L 3Ø	80	402	265	83	221	210	190	508	571	120	34	EB3-130	80	130	155	12	2	5
80AFU22.2L 3Ø	80	402	265	83	221	210	190	508	571	120	36	EB3-130	80	130	155	12	2	5

Dimensions–inch Weight:lb

Model	d	A	B	C	D	E	F	G	H	I	WT1	Elbow (Flange)Set	DN	DB	DC	DD	(n)QTY	WT2
80AFU21.5 1Ø	3	15 5/8	10 1/4	3 1/4	7 15/16	6 3/4	5 1/2	20 1/8	22 5/8	3 3/16	77	EB3-130	3	5 1/8	6 1/8	1/2	2	11
80AFU22.2 1Ø	3	15 5/8	10 1/4	3 1/4	7 15/16	6 3/4	5 1/2	21 3/16	23 11/16	3 3/16	84	EB3-130	3	5 1/8	6 1/8	1/2	2	11
80AFU21.5L 1Ø	3	15 13/16	10 7/16	3 1/4	8 11/16	8 1/4	7 1/2	22 3/16	24 5/8	4 3/4	84	EB3-130	3	5 1/8	6 1/8	1/2	2	11
80AFU22.2L 1Ø	3	15 13/16	10 7/16	3 1/4	8 11/16	8 1/4	7 1/2	23 1/4	25 1/16	4 3/4	88	EB3-130	3	5 1/8	6 1/8	1/2	2	11
80AFU21.5 3Ø	3	15 5/8	10 1/4	3 1/4	7 15/16	6 3/4	5 1/2	17 15/16	20 7/16	3 3/16	71	EB3-130	3	5 1/8	6 1/8	1/2	2	11
80AFU22.2 3Ø	3	15 5/8	10 1/4	3 1/4	7 15/16	6 3/4	5 1/2	17 15/16	20 7/16	3 3/16	75	EB3-130	3	5 1/8	6 1/8	1/2	2	11
80AFU21.5L 3Ø	3	15 13/16	10 7/16	3 1/4	8 11/16	8 1/4	7 1/2	20	22 1/2	4 3/4	75	EB3-130	3	5 1/8	6 1/8	1/2	2	11
80AFU22.2L 3Ø	3	15 13/16	10 7/16	3 1/4	8 11/16	8 1/4	7 1/2	20	22 1/2	4 3/4	79	EB3-130	3	5 1/8	6 1/8	1/2	2	11

C.W.L.:Continuous Running Water Level
L.W.L.:Lowest Running Water Level

WT1:Pump Weight(Without Cable)
WT2:Elbow Set Weight

DIMENSIONS NO: T3AFU222032-00

MODEL: 80AFU21.5 / 22.2 / 21.5L / 22.2L 1Ø / 3Ø

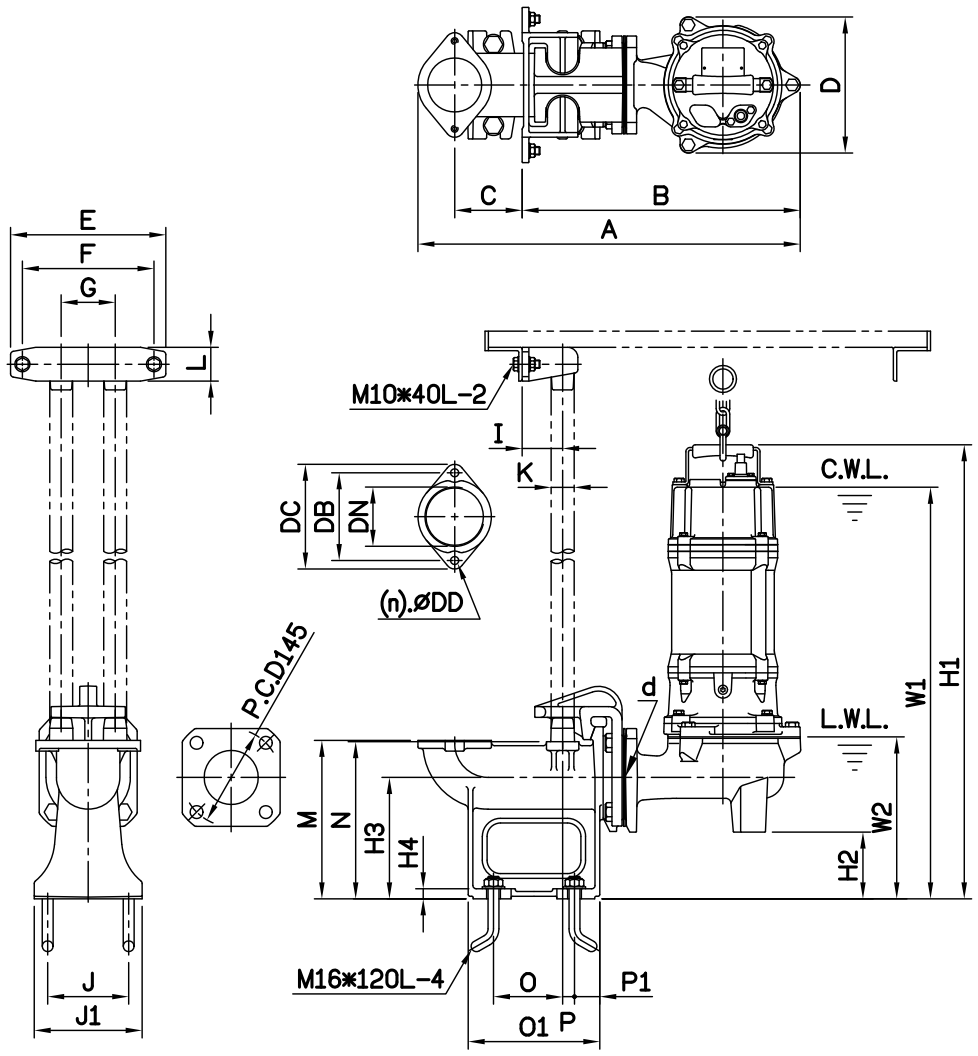

Flange

Female Thread	
PF	NPT

Dimensions-mm

Elbow (Flange)Set	DN	DB	DC	DD	(n)QTY
EF3-130	80	130	155	12	2

Dimensions-inch

Elbow (Flange)Set	DN	DB	DC	DD	(n)QTY
EF3-130	3	5 1/8	6 1/8	1/2	2

Dimensions-mm Weight:kg

Model	d	A	B	C	D	E	F	G	I	J	J1	K	L	M	N	O	O1	P	P1	W1	W2	H1	H2	H3	H4	WT1	GRS Set	WT2
80AFU21.5 1Ø	80	567	412	100	202	230	195	80	60	120	160	1¼"	50	235	233	103	195	18	38	610	239	673	99	180	15	35	T2-80	20
80AFU22.2 1Ø	80	567	412	100	202	230	195	80	60	120	160	1¼"	50	235	233	103	195	18	38	637	239	700	99	180	15	38	T2-80	20
80AFU21.5L 1Ø	80	572	417	100	221	230	195	80	60	120	160	1¼"	50	235	233	103	195	18	38	623	250	686	60	180	15	38	T2-80	20
80AFU22.2L 1Ø	80	572	417	100	221	230	195	80	60	120	160	1¼"	50	235	233	103	195	18	38	650	250	713	60	180	15	40	T2-80	20
80AFU21.5 3Ø	80	567	412	100	202	230	195	80	60	120	160	1¼"	50	235	233	103	195	18	38	555	239	618	99	180	15	32	T2-80	20
80AFU22.2 3Ø	80	567	412	100	202	230	195	80	60	120	160	1¼"	50	235	233	103	195	18	38	555	239	618	99	180	15	34	T2-80	20
80AFU21.5L 3Ø	80	572	417	100	221	230	195	80	60	120	160	1¼"	50	235	233	103	195	18	38	568	250	631	60	180	15	34	T2-80	20
80AFU22.2L 3Ø	80	572	417	100	221	230	195	80	60	120	160	1¼"	50	235	233	103	195	18	38	568	250	631	60	180	15	36	T2-80	20

Dimensions-inch Weight:lb

Model	d	A	B	C	D	E	F	G	I	J	J1	K	L	M	N	O	O1	P	P1	W1	W2	H1	H2	H3	H4	WT1	GRS Set	WT2
80AFU21.5 1Ø	3	22 5/16	16 1/4	3 15/16	7 15/16	9 1/16	7 11/16	3 1/8	2 3/8	4 3/4	6 5/16	1 1/4	2	9 1/4	9 3/16	4 1/16	7 11/16	11/16	1 1/2	24	9 7/16	26 1/2	3 7/8	7 1/16	9/16	77	T2-80	43
80AFU22.2 1Ø	3	22 5/16	16 1/4	3 15/16	7 15/16	9 1/16	7 11/16	3 1/8	2 3/8	4 3/4	6 5/16	1 1/4	2	9 1/4	9 3/16	4 1/16	7 11/16	11/16	1 1/2	25 1/16	9 7/16	27 9/16	3 7/8	7 1/16	9/16	84	T2-80	43
80AFU21.5L 1Ø	3	22 1/2	16 7/16	3 15/16	8 1/16	9 1/16	7 11/16	3 1/8	2 3/8	4 3/4	6 5/16	1 1/4	2	9 1/4	9 3/16	4 1/16	7 11/16	11/16	1 1/2	24 1/2	9 13/16	27	2 3/8	7 1/16	9/16	84	T2-80	43
80AFU22.2L 1Ø	3	22 1/2	16 7/16	3 15/16	8 1/16	9 1/16	7 11/16	3 1/8	2 3/8	4 3/4	6 5/16	1 1/4	2	9 1/4	9 3/16	4 1/16	7 11/16	11/16	1 1/2	25 9/16	9 13/16	28 1/16	2 3/8	7 1/16	9/16	88	T2-80	43
80AFU21.5 3Ø	3	22 5/16	16 1/4	3 15/16	7 15/16	9 1/16	7 11/16	3 1/8	2 3/8	4 3/4	6 5/16	1 1/4	2	9 1/4	9 3/16	4 1/16	7 11/16	11/16	1 1/2	21 7/8	9 7/16	24 5/16	3 7/8	7 1/16	9/16	71	T2-80	43
80AFU22.2 3Ø	3	22 5/16	16 1/4	3 15/16	7 15/16	9 1/16	7 11/16	3 1/8	2 3/8	4 3/4	6 5/16	1 1/4	2	9 1/4	9 3/16	4 1/16	7 11/16	11/16	1 1/2	21 7/8	9 7/16	24 5/16	3 7/8	7 1/16	9/16	75	T2-80	43
80AFU21.5L 3Ø	3	22 1/2	16 7/16	3 15/16	8 1/16	9 1/16	7 11/16	3 1/8	2 3/8	4 3/4	6 5/16	1 1/4	2	9 1/4	9 3/16	4 1/16	7 11/16	11/16	1 1/2	22 3/8	9 13/16	24 13/16	2 3/8	7 1/16	9/16	75	T2-80	43
80AFU22.2L 3Ø	3	22 1/2	16 7/16	3 15/16	8 1/16	9 1/16	7 11/16	3 1/8	2 3/8	4 3/4	6 5/16	1 1/4	2	9 1/4	9 3/16	4 1/16	7 11/16	11/16	1 1/2	22 3/8	9 13/16	24 13/16	2 3/8	7 1/16	9/16	79	T2-80	43

C.W.L.:Continuous Running Water Level
L.W.L.:Lowest Running Water Level

WT1:Pump Weight(Without Cable)
WT2:GRS Set Weight

SECTIONAL VIEWS NO: 03AFU215010-1

MODEL: 80AFU21.5 / 21.5L 1Ø

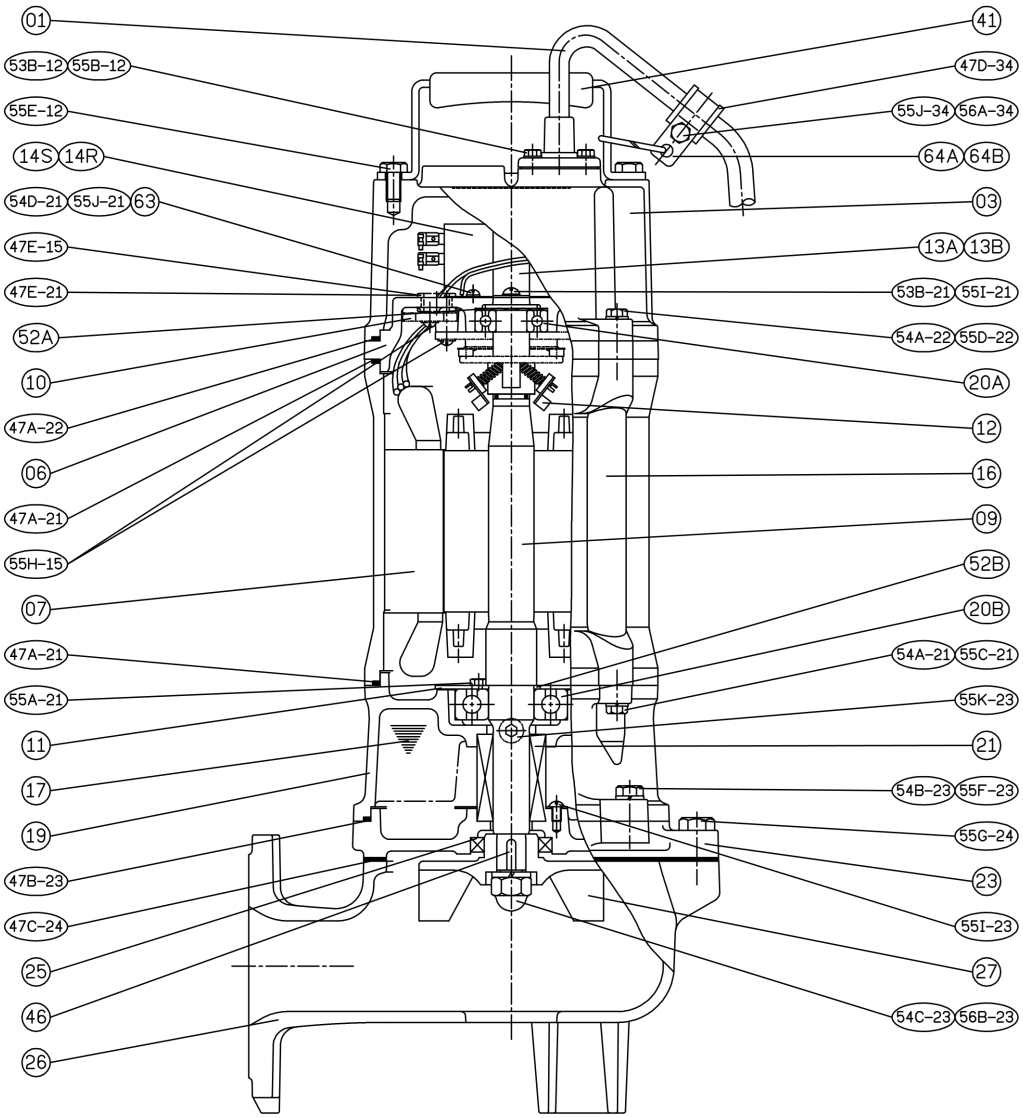

Número	Nombre de la pieza	Material	Cantidad
01	Cable		1
03	Cubierta Superior	FC200	1
06	Soporte	FC200	1
07	Estator		1
09	Extremo del Eje	SUS403	1
10	Protector Auto-corte		1
11	Fijador de Rodamiento	SPCC	1
12	Interruptor Centrífugo		1
14R	Capacitor de Marcha		1
14S	Capacitor de Arranque		1
16	Bastidor del Motor	FC200	1
17	Lubricante		
19	Soporte del Rodamiento	FC200	1
20A	Rodamiento		1

Número	Nombre de la pieza	Material	Cantidad
20B	Rodamiento		1
21	Sello Mecánico	CA/CE & SiC/SiC	1
23	Soporte Sello Mecánico	FC200	1
25	Sello de Aceite	NBR	1
26	Carcasa	FC200	1
27	Impulsor	FC200	1
41	Asa	SUS304	1
46	Llave del Impulsor	SUS304	1
47	Kit de Empaques		