Comedor con bases

Mesa 200 × 100 cm +8 sillas Jesica

Tu comedor, a tu estilo

Mesa con bases

200 × 100 cm

Alto 80 cm

8 sillas Jesica

46 × 50 × 96 cm

Ancho × profundidad × alto

Materiales

Mesa de guatambú enchapado sobre MDF.

Sillas de guatambú macizo.

Elegí tu combinación

Lustre y tapizado a elección según muestrario vigente.

Entrega

Mesa desmontada para armado final. Sillas armadas.

Embalaje: seis bultos por conjunto.

Medidas de la mesa

Plano suministrado

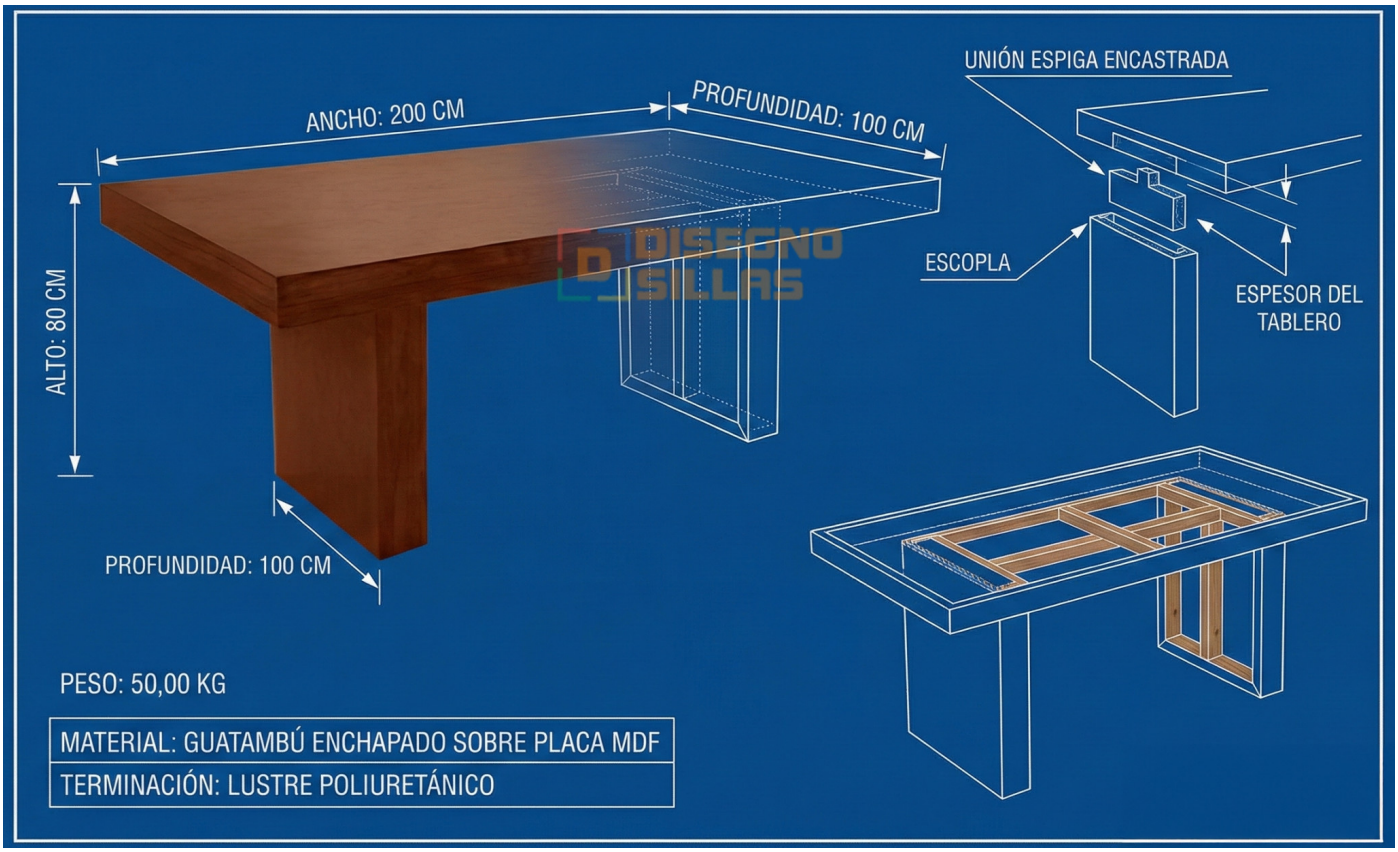

Ancho 200 cm · profundidad 100 cm · alto 80 cm.

Guatambú enchapado sobre MDF

Terminación: lustre poliuretánico según el plano suministrado.

Lustre a elección

Tonos según muestrario vigente.

Mesa con dos bases rectas

La mesa se entrega desmontada para completar el armado al recibirla.

Medidas de las sillas

Modelo Jesica · Plano suministrado

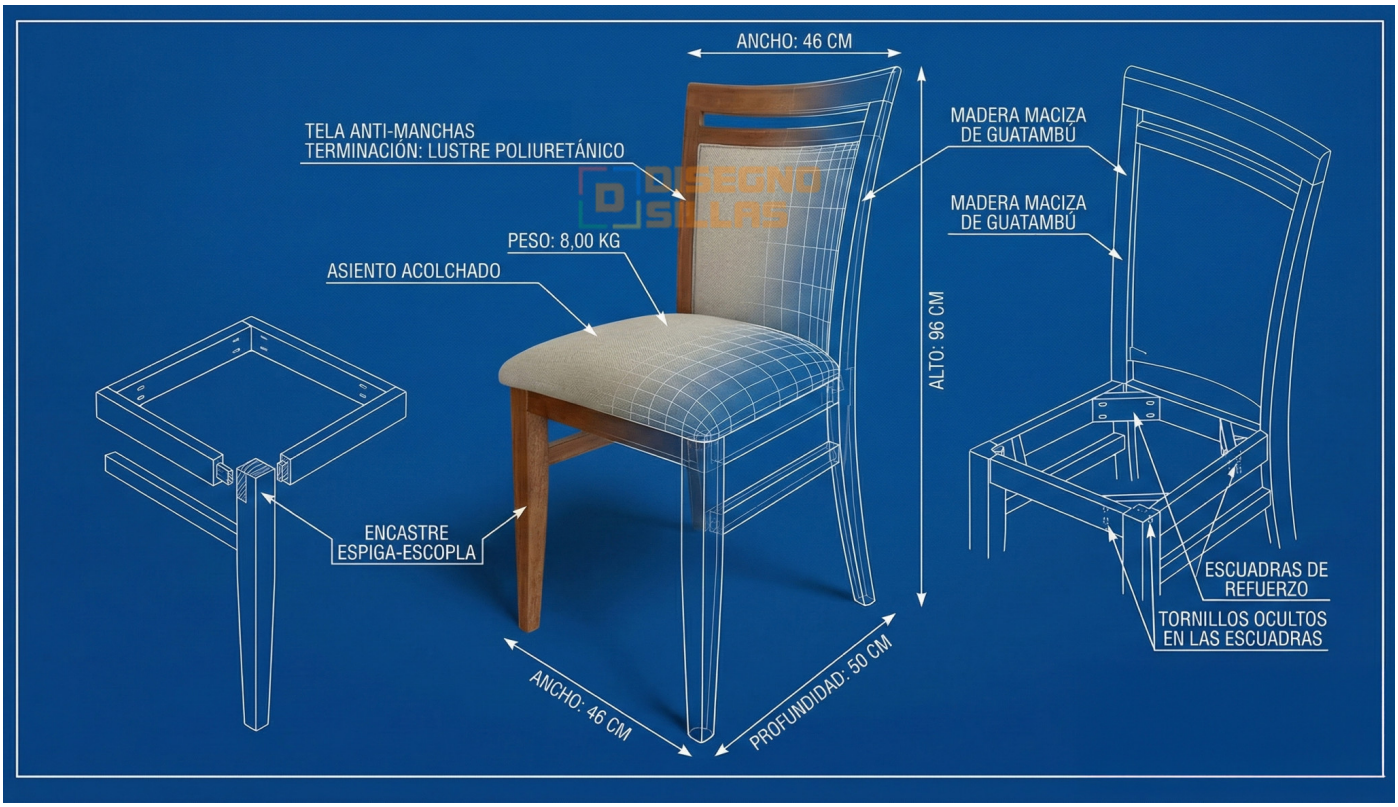

Por silla: ancho 46 cm · profundidad 50 cm · alto 96 cm.

Lustre y tapizado a elección

Elegí tu combinación según el muestrario vigente. Las características de cada tela corresponden a la opción elegida.

Ver el comedor y elegir tu combinación

disegnosillas.com

off-comedor-mesa-con-bases-de-200-x-100-m-ocho-sillas-jesica