LM 1.1

Paño fijo, ventana y puerta de rebatir
y oscilobatiente

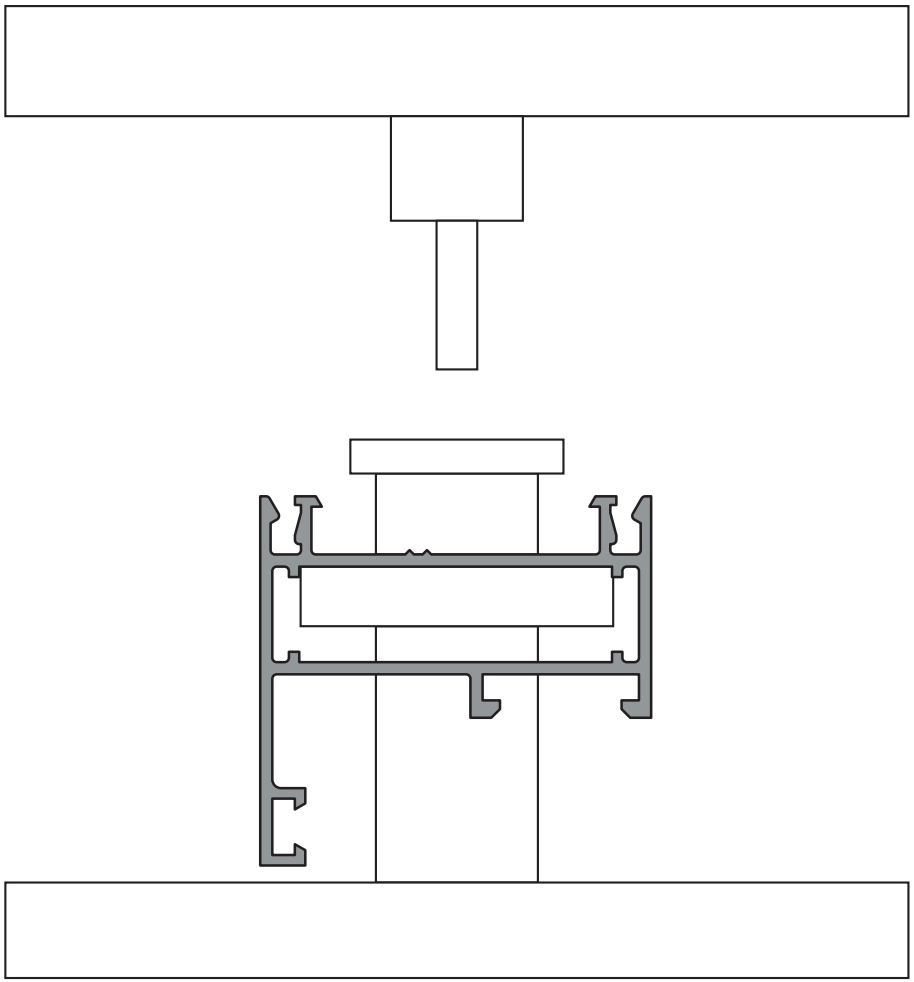

Mecanizado de marcos y
hojas para escuadras

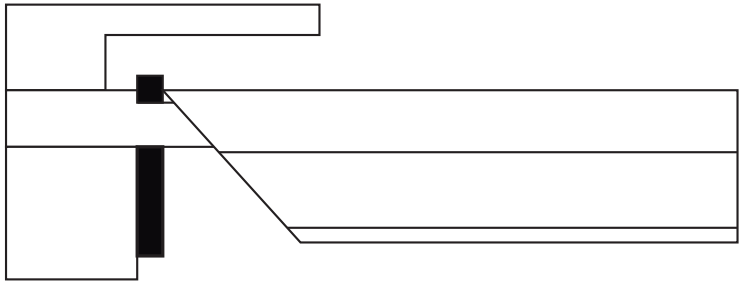

6215 / 6216 / 6229 / 6235
Utilizar tope

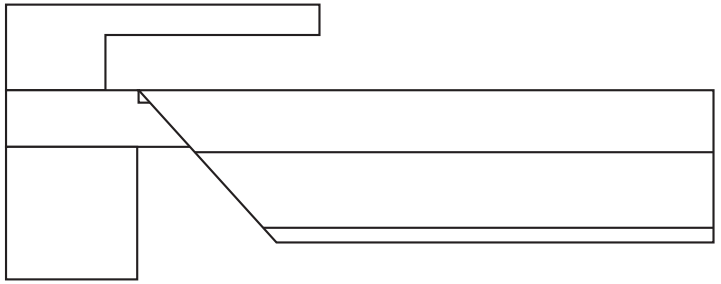

6214
No utilizar tope